Шариковые поворотные круги · KLK HE 1200-22

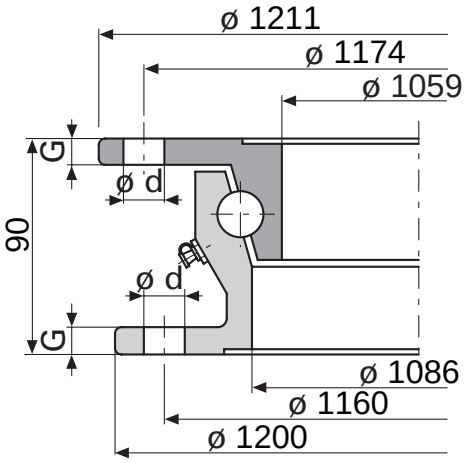

KLK HE
Стандарт

Схема сверления 1

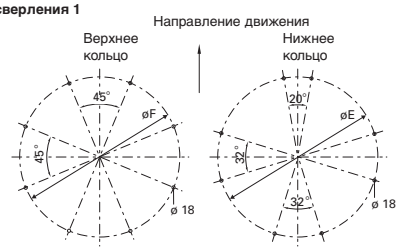

Таблица выбора/Поставляемые модификации

Номер Артикула	Допустимая осевая нагрузка (kH)	A (мм)	B (мм)	C (мм)	D (мм)	E (мм)	F (мм)	d (мм)	G (мм)	H (мм)	Масса (ок. кг)	WA	Схема сверления-номер
KLK HE 1200-22	130	1200	1211	1086	1059	1160	1174	18	10	90	76.0	Стандарт	1